Ce dessin ne peut être reproduit ni communiqué à des tiers sans notre accord, et reste notre propriété. Tout contrevenant s'expose à des poursuites.
Diese Zeichnung darf ohne unsere Genehmigung weder vervielfältigt, noch dritten Personen zugänglich gemacht werden und bleibt unser Eigentum. Zuwiderhandlung ist strafbar.
Toute erreur est à signaler de suite au B.E.
Zeichnungsunstimmigkeiten sind sofort der EW zu melden.

⑦

RM 6080 A 4–4,8 :
Zone d'enfichage selon:
Steckbereich nach: DIN 46342 Bl.1
Mating area according to:

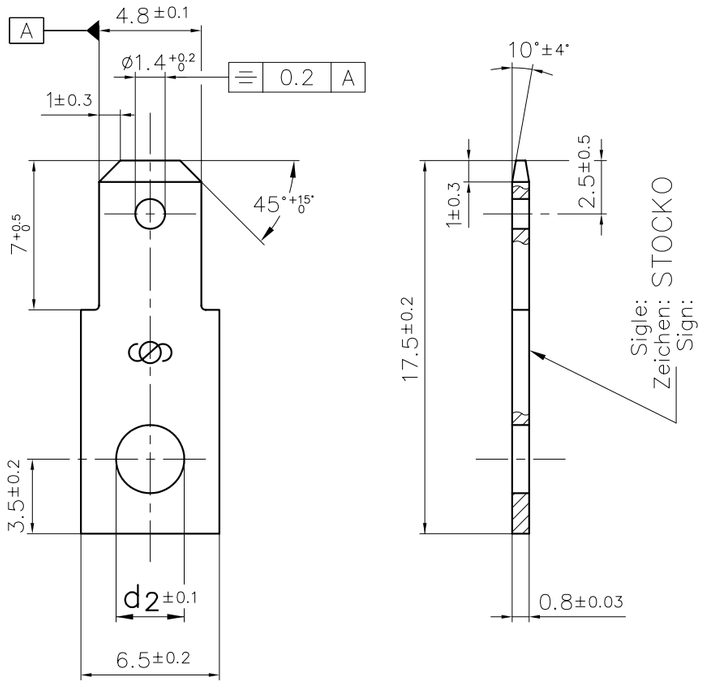

⑥

Désignation article / Artikelbezeichnung / Part number	d2	Norme / Norm
RM 6080 A 3–4,8	ø3,2	DIN 46342 BL.1
RM 6080 A 4–4,8	ø4,3	———

Matière/Material	Revêtement/Veredlung/Finish
Laiton/Messing/Brass	Naturel/Blank/Unplated
	Etamé/Verzinnt/Tin plated
Acier/Stahl/Steel	Nickelé/Vernickelt/Nickel plated

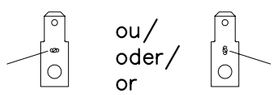

Ech: 1

Zone d'enfichage selon:
Steckbereich nach: DIN 46342 Bl.1
Mating area according to:

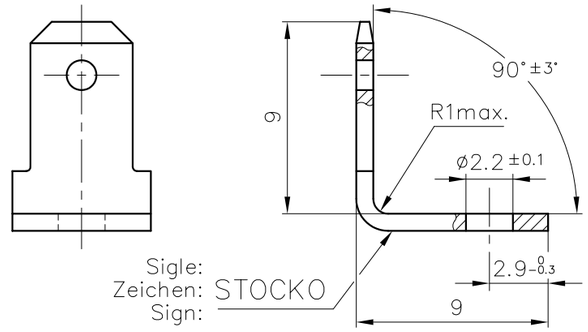

Informations manquantes voir:
Fehlenden Angaben siehe: **RM 6080 A 3–4,8**
For missing informations see:

Désignation article / Artikelbezeichnung / Part number	
RM 6080.090 A 2,2–4,8	
Matière/Material	Revêtement/Veredlung/Finish
Laiton/Messing/Brass	Nickelé/Vernickelt/Nickel plated

Zone d'enfichage selon:
Steckbereich nach: DIN 46342 Bl.1
Mating area according to:

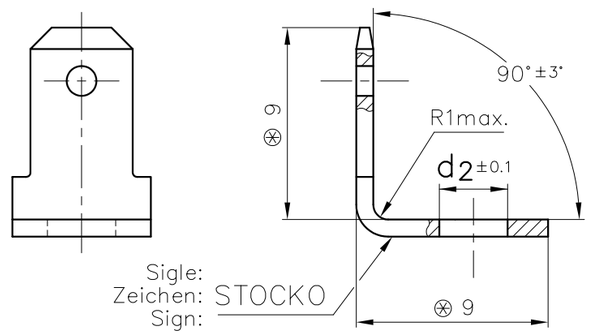

▲ Article conforme à DIN 46342 Bl.1 sauf: ⊛
Artikel nach DIN 46342 Bl.1 außer: ⊛
Part according to DIN 46342 Bl.1 exept: ⊛

Informations manquantes voir:
Fehlenden Angaben siehe: **RM 6080 A 3–4,8**
For missing informations see:

Désignation article / Artikelbezeichnung / Part number	d2	Norme / Norm
RM 6080.090 A 3–4,8	ø3,2	▲
RM 6080.090 A 4–4,8	ø4,3	———

Matière/Material	Revêtement/Veredlung/Finish
Laiton/Messing/Brass	Naturel/Blank/Unplated
	Etamé/Verzinnt/Tin plated
Acier/Stahl/Steel	Nickelé/Vernickelt/Nickel plated

Zone d'enfichage selon:
Steckbereich nach: DIN 46342 Bl.1
Mating area according to:

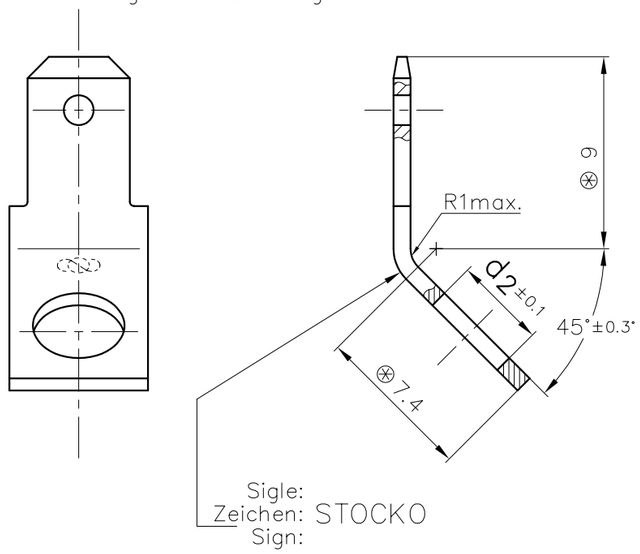

▲ Article conforme à DIN 46342 Bl.1 sauf: ⊛
Artikel nach DIN 46342 Bl.1 außer: ⊛
Part according to DIN 46342 Bl.1 exept: ⊛

Informations manquantes voir:
Fehlenden Angaben siehe: **RM 6080 A 3–4,8**
For missing informations see:

⑩

Désignation article / Artikelbezeichnung / Part number	d2	Norme / Norm
RM 6080.045 A 3–4,8 ⑧	ø3.2	▲
RM 6080.045 A 4–4,8	ø4,3	———

Matière/Material	Revêtement/Veredlung/Finish
Laiton/Messing/Brass	Naturel/Blank/Unplated
	Etamé/Verzinnt/Tin plated
Acier/Stahl/Steel	Nickelé/Vernickelt/Nickel plated

PLAN CLIENT
KUNDENZEICHNUNG
CUSTOMER DRAWING

Nr. N°	Änderung / Modification	Datum / Date	Name / Nom	Gep. / Vérif.
11	MODIFIER ORIENTATION SIGLE STOCKO	07.06 10	P.F.	
10	MISE A JOUR NORME + MISE EN PAGE	17.01 2005	R.F.	J.B.HI.
9	MISE A JOUR MATIÈRES	09.06 2004	R.F.	J.B.HI.
8	Ajout RM 6080.045 A 3–4.8	03/08 2000	H.R.	A.D.
7	RM 6080 A 4–4,8:ajout zone d'enfi/DIN 46342	09.12 99	G.JJ	A.D
6	RM 6080 A 3–4,8=>ajout acier nickelé	30.09 99	G.JJ	A.D
5	RM 6080.090 A 3/A 4–4,8=>ajout acier nickelé	12.05 98	JJ.G	A.G

Untol. Maße / Cotes non tolérancées	zul. Abw. / Tol. autoris. ±
> 0 bis/à 6	0.15
> 6 bis/à 30	0.3
> 30 bis/à 100	0.45
1997 Datum / Date	Name / Nom
Bearb. / Exécut. 13.05	FLECKSTEIN
Gep. / Vérif. ---	———
Gen. / Approu. 13.05	GOTTSMANN

Norm : ———
Norme :
Maßstab: / Echelle : 5:1

Ersatz für : 6080 A 4 + .090 A 2,2
Remplace : + .090 A 3 + .090 A 4
Ersetzt durch : ———
Rempl. par :

Artikelbezeichnung / Désignation article
RM 6080/045/090 A div–4,8

STOCKO®
Referenz–Nr. / N° référence
Artikel–Nr. / N° article
1 2 3 4 5 6 7 8 9 10 11 12 13 14 15 16 17

SFA

Destinataires / Verteilung: Service / Abteilung	Nbre / Anz.

Zeichnung / Dessin

Le détenteur de cette copie ne sera pas informé en cas de modification
Diese Kopie wird bei Änderungen nicht berücksichtigt
The bearer of this copy will not be notified in case of changes

Ce document est la propriété de STOCKO CONTACT et ne peut être reproduit ou communiqué sans son accord écrit.
Für diese Unterlagen behalten wir uns alle Rechte vor.
All rights reserved in respect of this document.