Le détenteur de cette copie ne sera pas informé en cas de modification
Diese Kopie wird bei Änderungen nicht berücksichtigt
The bearer of this copy will not be notified in case of changes

Pour clip (4x) :
Für Flachsteckhülse (4x) : 6,3 x 0,8 RS/RSB 7858 F 6,3–2,5
For receptacle (4x) : RS/RSB 7916 F 6,3–1

Ce document est la propriété de STOCKO CONTACT et ne peut être reproduit ou communiqué sans son accord écrit.
Für diese Unterlagen behalten wir uns alle Rechte vor.
All rights reserved in respect of this document.

Ce dessin ne peut être reproduit ni communiqué à des tiers sans notre accord, et reste notre propriété. Tout contrevenant s'expose à des poursuites.
Diese Zeichnung darf ohne unsere Genehmigung weder vervielfältigt, noch dritten Personen zugänglich gemacht werden und bleibt unser Eigentum. Zuwiderhandlung ist strafbar.

Toute erreur est à signaler de suite au B.E.
Zeichnungsunstimmigkeiten sind sofort der EW zu melden.

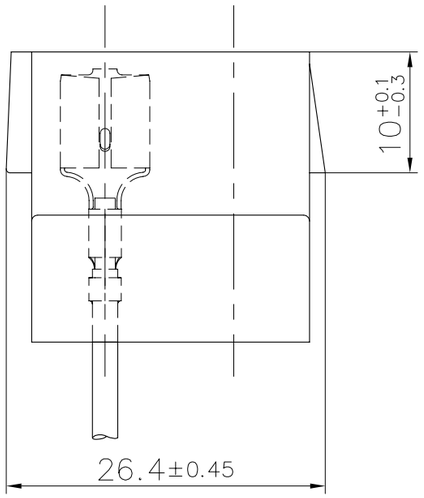

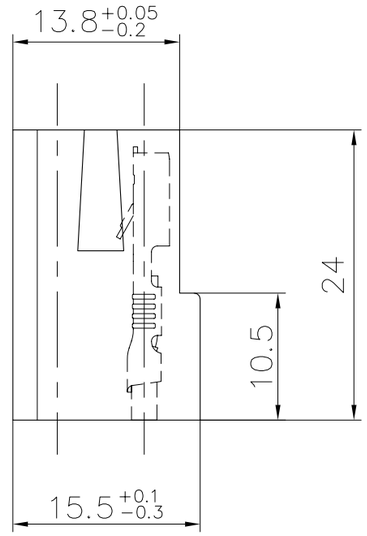

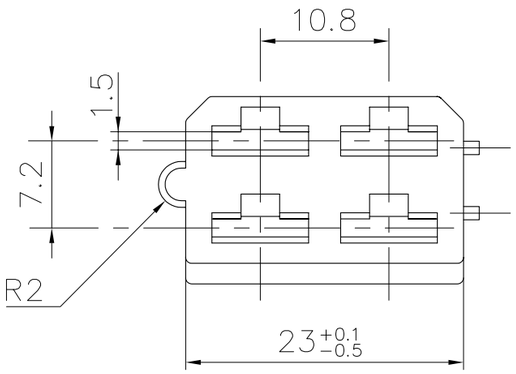

PLAN CLIENT
KUNDENZEICHNUNG
CUSTOMER DRAWING

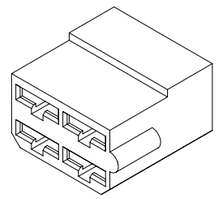

SFA

Destinataires Verteilung	
Service Abteilung	Nbre Anz.

Zeichnung
Dessin

Homologation / Zulassung / Approval = UL

Désignation article: Artikelbezeichnung: Part number:	Matière: Material:	Couleur/Farbe/Color: Naturel Natur Natural	Noir Schwarz Black	Rouge Rot Red
VV 2026.200	PA 6.6–V2	X UL	X UL	X UL
VV 2026.200–G	PA 6–V2 (IEC 60335–1)	X UL	—	—

Nr. N°	Änderung Modification	Datum Date	Name Nom	Gep. Vérif.
5	MISE A JOUR	24.06 2009	S.H.	
4	Cote 13.8=>13.8+0.05/−0.2 + Ajout R2	20.06 2007	R.F.	A.D.
3	MISE A JOUR DES MATIÈRES "UL" + COMPLÉTE LA COTATION	21.11 2006	R.F.	J.B.HI.
2	CORRIGÉ DÉNOMINATION DANS CARTOUCHE	10.01 2006	R.F.	S.J.
1	AJOUTÉ VV 2026.200–G	22.12 2005	R.F.	S.J.

Untol. Maße Cotes non tolérancées	zul. Abw. Tol. autoris. ±
> 0 bis/à 6	0.15
> 6 bis/à 30	0.3
> 30 bis/à 100	0.45

1998	Datum Date	Name Nom
Bearb. Exécut.	30.03	GUILLEMIN
Gep. Vérif.	---	-----
Gen. Approu.	31.03	GOTTSMANN

Norm : ------
Norme :

Maßstab: Echelle : 2:1

Ersatz für : -----
Remplace :

Ersetzt durch : -----
Rempl. par :

Artikelbezeichnung / Désignation article VV 2026.200
VV 2026.200–G

STOCKO®

Referenz–Nr.
N° référence

Artikel–Nr. / N° article
1 2 3 4 5 6 7 8 9 10 11 12 13 14 15 16 17